KENMAN

EAC

# ПАСПОРТ

Таль электрическая канатная (общего назначения), управляемая с пола

(наименование тали)

EWH-L

(обозначение тали)

KENMAN

EAC

**Eurocrane (China) Co., ltd**

(наименование предприятия-производителя)

**Таль электрическая канатная EWH**

(наименование, тип тали)

**EWH405041P45FSAN**

(индекс тали)

# ПАСПОРТ

**EWH ПС**

(обозначение паспорта)

(регистрационный номер)

При передаче тали другому владельцу или сдаче тали в аренду с передачей функций владельца вместе с талью должен быть передан настоящий паспорт

**ВНИМАНИЮ ВЛАДЕЛЬЦА ТАЛИ!**

1. Паспорт тали должен постоянно находиться у владельца тали.
2. Разрешение на работу тали должно быть получено в порядке, установленном Госгортехнадзором России
3. Перечень разрешений органов Госгортехнадзора на отступление от требований Правил (копии) должен быть приложен к паспорту.

**Рис 1. Общий вид электрической канатной тали**

## 1.Общие сведения.

| | | |
|---|---|---|
| 1.1. | Предприятие изготовитель и его адрес | **Eurocrane (China) Co., ltd No.288 North of Fen Yue Road, Foho Economic Development Zone, Suzhou, China** |
| 1.2. | Тип тали | **EWH** |
| 1.3. | Грузоподъемность полезная, т | **5** |
| 1.4. | Индекс тали | **EWH405041P45FSAN** |
| 1.5. | Заводской номер | **EWHS234469** |
| 1.6. | Год изготовления | **12.2023** |
| 1.7. | Назначение тали | **отдельно или в составе крана** |
| 1.8. | Группа классификации (режима) механизмов по ИСО 4301/1: | |
| | Подъема | **M5 (2m по FEM)** |
| | Передвижения | **M5 (2m по FEM)** |
| 1.9. | Тип привода | **Электрический** |
| 1.10. | Окружающая среда, в которой может эксплуатироваться тали: | |
| | температура, □С: | |
| | нерабочего состояния: | |
| | предельная наибольшая | **+ 40** |
| | предельная наименьшая | **- 10** |
| | рабочего состояния: | |
| | предельная наибольшая | **+ 40** |
| | предельная наименьшая | **- 10** |
| | относительная влажность воздуха, %, при температуре 20 □С | **не выше 90%** |
| | Взрывоопасность | **не предназначена** |
| | Пожароопасность | **не предназначена** |
| | Сейсмостоикость | **не предназначена** |
| 1.11. | Ограничения по одновременной работе механизмов | **Нет** |
| 1.12. | Возможность передвижения по криволинейному участку монорельса: | **Нет** |
| 1.13. | Род электрического тока, напряжение и число фаз: | |
| | цепь силовая | **переменный 50 Гц, 380 В, трехфазный** |
| | цепь управления | **переменный 50 Гц, 48 В, однофазный** |
| 1.14. | Основные нормативные документы, в соответствии с которыми изготовлена таль (обозначение и наименование) | **Технические регламенты Таможенного союза "О безопасности машин и оборудования" (ТР ТС010/2011) и "Электромагнитная совместимость технических средств" (ТР ТС 020/2011)** |

## 2. Основные технические данные и характеристики тали.

2.1. Основные характеристики тали**:**

| | |
|---|---|
| грузоподъемность полезная, т | **5** |
| кратность полиспаста | **4/1** |
| высота подъема (расстояние по вертикали от верхнего до нижнего положения крюка), м | **6** |
| вертикальный подход (расстояние по вертикали от опорной поверхности монорельса до зева крюка в его верхнем положении), м | **0,590 (min)** |

2.2.

| | |
|---|---|
| тип и профиль пути | **Двутавровая балка** |
| минимальный радиус закругления пути (если предусмотрен), м | **-** |
| максимальный уклон пути | **0,003** |

2.3. Массы испытательных грузов, т:

| | |
|---|---|
| при статических испытаниях | **6,25** |
| при динамических испытаниях | **5,5** |

2.4. Скорости механизмов и диапазоны их регулирования

| Механизм | Скорость, м/мин | |
|---|---|---|
| | Номинальная | Минимальная |
| Подъема | **5** | **0,8** |
| Передвижения | **20** | **5** |

2.5. Способ управления талью: **с пола**

2.6. Способ токоподвода к тали: **Кабельный**

2.7. Масса тали, кг: **349**

2.8. Максимальная нагрузка колеса на рельс, кН (тс): **13,1**

## 3. Технические данные и характеристики сборочных узлов и деталей.

3.1 Электродвигатели

| Параметры | Механизм | |
|---|---|---|
| | подъема **YQB42/QS5000/YZ112M-12/2 N** | передвижения **YQBC04/YX80A/YZ71-4** |
| Тип и условное обозначение | **Внутри тали** | **Внутри тали** |
| Напряжение, В | **380** | **380** |
| Номинальный ток, А | **13** | **1** |
| Частота, Гц | **50** | **87** |
| Номинальная мощность, кВт | **6,1/1** | **0,64** |
| Частота вращения, об/мин | **2860/2860** | **2410** |
| Продолжительность включений, % | **40** | **40** |
| Число включений за 1 ч | | |
| Количество электродвигателей | **1** | **1** |
| Степень защиты по IEC529 | **IP55** | **IP55** |

3.1.1. Суммарная мощность электродвигателей, кВт **6,74**

3.2. Схема электрическая принципиальная на **В приложении**

3.3. Перечень элементов электрооборудования: **В приложении**

3.4. Электромонтажные чертежи (схемы электрических соединений и таблицы соединений) приведены в руководстве по эксплуатации

3.5. Схемы кинематические механизмов, стр. 10-11

3.5.1. Характеристика тормозов:

| Параметры | Механизм | |
|---|---|---|
| | подъема | передвижения |
| Тип тормоза, система | **Дисковый** | **Дисковый** |
| Количество тормозов | **1** | **1** |
| Диаметр тормозного шкива (диска), мм | | |
| Тормозной момент, Нм | **42** | **4** |
| Коэффициент запаса торможения | | |

3.5.2. Схема запасовки каната с указанием размеров барабана и блоков, а также принятых способов крепления каната приведен на с. 12 настоящего паспорта.

3.5.3. Характеристика каната (заполняется по сертификату предприятия – изготовителя каната):

| | |
|---|---|
| Конструкция каната и обозначение стандарта | **8×K26WS** |
| диаметр, мм | **8** |
| длина, м | **29** |
| временное сопротивление проволок разрыву, Н/мм2 | **2160** |
| разрывное усилие каната в целом, кН | **60** |
| расчетный коэффициент использования | **-** |
| нормальный коэффициент использования | **-** |
| Покрытие поверхности проволоки | **Гальванизация** |

3.5.4. Характеристика крюка (заполняется по сертификату предприятия – изготовителя крюка):

| | |
|---|---|
| Тип | **2.5#T** |
| номер заготовки по стандарту и обозначение стандарта | **GB10051-2010** |
| номинальная грузоподъемность, т | |
| заводской номер (номер сертификата, год изготовления) | **7-228-100** |
| изображение клейма службы контроля продукции (ОТК) предприятия – изготовителя тали | **(см сертификат на крюк)** |

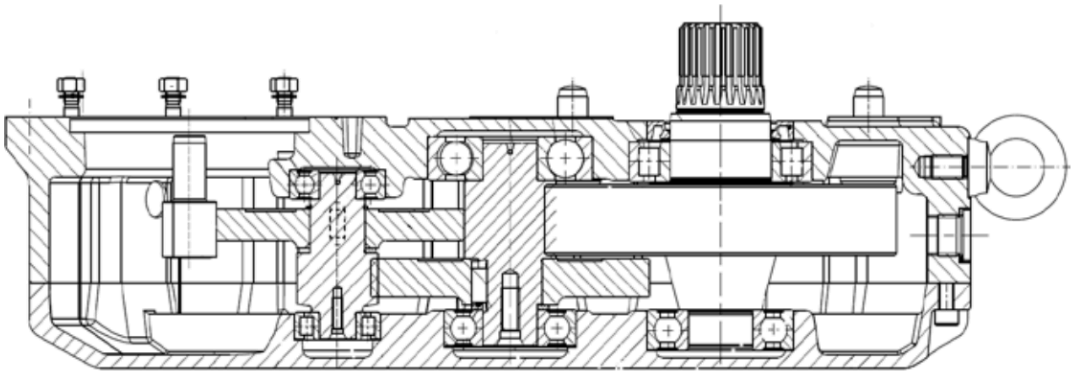

**Рис 2. Кинематическая схема механизма подъема тали**

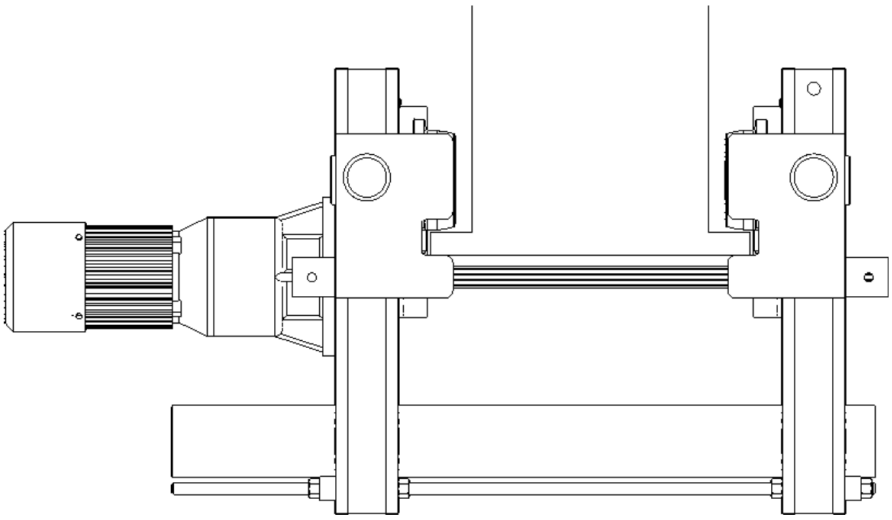

**Рис 3. Вид тележки механизма передвижения тали**

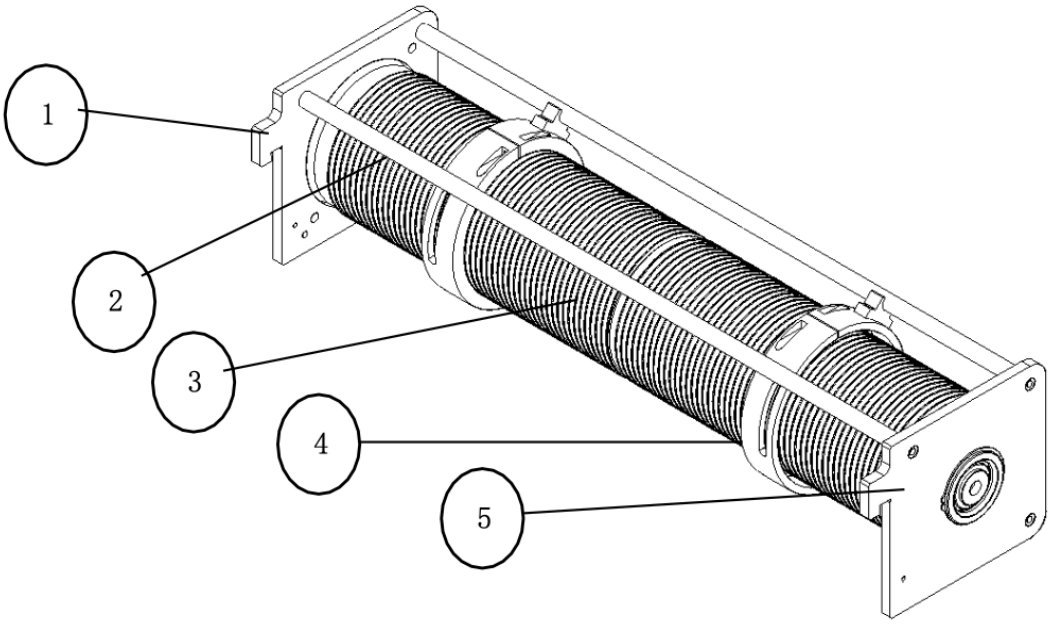


1. Левая пластина; 2. Соединительная штанга; 3. Барабан; 4. Канатоукладчик; 5. Правая пластина; 6. Ограничитель подъема

**Рис 4. Схема канатного барабана**

**Рис 5. Крепление грузового каната на барабане**

3.6. Предохранительные устройства, приборы безопасности и сигнализаторы.

3.6.1 Ограничители:

Концевые выключатели:

| **Тип** | **Механизм, с которым функционально связан выключатель (место установки)** | **Расстояние до упора в момент отключения двигателя** | **Блоки ровка** | **Количество** | **Номер позиции, обозначение на принципиальной схеме** |
|---|---|---|---|---|---|
| Однофазный вращательный | Электродвигатель механизма подъема | 50 мм (не менее) в крайнем верхнем положении. В крайнем нижнем положении (при спуске) на барабане должны оставаться навитыми не менее двух витков каната, не считая витков, находящихся под зажимным устройством. | | 1 | AL |

3.6.2. Прочие предохранительные устройства:

| **Наименование** | **Тип** | **Название** | **Обозначение на схеме** |
|---|---|---|---|
| Ограничитель грузоподъемности | NWMTC-1 | Ограничение возможности перегрузки | MTC |

3.6.3. Буфера:

| **Конструкция (жесткий, резиновый, пружинный)** | **Максимальный ход** | **Место установки** |
|---|---|---|
| Резиновый | - | Приводная тележка |

## 4. Свидетельство о приемке (сертификат)

Электрическая таль EWH405041P45FSAN
(наименование, тип, индекс, исполнение)

Заводской номер EWHS234469

Соответствует требованиям, представленным в нижеуказанных стандартах:

- Технический регламент Таможенного союза "О безопасности машин и оборудования" (ТР ТС010/2011)
- Технический регламент Таможенного союза "Электромагнитная совместимость технических средств" (ТР ТС 020/2011)
- Установленные законодательством производителя для данного типа оборудования.

Таль прошла испытания и признана годной для эксплуатации с указанными в паспорте параметрами.

Гарантийный срок службы: 12 месяцев с даты ввода тали в эксплуатацию, но не более 18 месяцев с даты поставки.

Использовать в соответствии с Руководством пользователя.

М.П.

ООО «Кенман» - партнер
Eurocrane (China) Co., ltd в России

Генеральный директор

_____ Мансуров Т.Р.
(подпись)

Заместитель генерального директора

_____ Кендыш П.П.
(подпись)

## 5. Документация, поставляемая предприятием - изготовителем

5.1. Документация, включаемая в паспорт тали:
а) кинематические схемы механизмов;

5.2. Документация, поставляемая с паспортом тали:
а) руководство по эксплуатации тали;
б) электрическая схема тали;
в) инструкция по монтажу тали;
г) паспорта (инструкции) приборов и устройств безопасности (если они изготовлены другими предприятиями);
д) ведомость на запчасти, инструменты и приспособления;
е) сертификат соответствия тали ТР ТС.

## Сведения о местонахождении тали

| Наименование владельца тали | Местонахождение тали | Дата установки |
|---|---|---|
| | | |
| | | |
| | | |

## Сведения о назначении инженерно-технических работников, ответственных за содержание тали в исправном состоянии

| Номер и дата приказа о назначении | Должность, фамилия, инициалы | Подпись |
|---|---|---|
| | | |
| | | |
| | | |

## Сведения о ремонте металлоконструкций и замене механизмов, каната, крюка

| Дата | Сведения о характере ремонта и замене элементов тали | Сведения о приемке тали из ремонта (дата, номер документа) | Подпись инженерно-технического работника, ответственного за содержание тали в исправном состоянии |
|---|---|---|---|
| 1 | 2 | 3 | 4 |
| | | | |
| | | | |
| | | |

| 1 | 2 | 3 | 4 |
|---|---|---|---|
| | | | |
| | | | |
| | | | |

| 1 | 2 | 3 | 4 |
|---|---|---|---|
| | | | |
| | | | |
| | | | |

| 1 | 2 | 3 | 4 |
|---|---|---|---|
| | | | |
| | | | |
| | | | |

| 1 | 2 | 3 | 4 |
|---|---|---|---|
| | | | |
| | | | |
| | | | |

## Запись результатов технического освидетельствования

| Дата освидетельствования | Результаты освидетельствования | Срок следующего освидетельствования (частичного и полного) |
|---|---|---|
| 1 | 2 | 3 |
| | | |
| | | |
| | |

| 1 | 2 | 3 |
|---|---|---|
| | | |
| | | |
| | | |

| 1 | 2 | 3 |
|---|---|---|
| | | |
| | | |
| | | |

| 1 | 2 | 3 |
|---|---|---|
| | | |
| | | |
| | | |

| 1 | 2 | 3 |
|---|---|---|
| | | |
| | | |
| | | |

| 1 | 2 | 3 |
|---|---|---|
| | | |
| | | |
| | | |

| 1 | 2 | 3 |
|---|---|---|
| | | |
| | | |
| | | |

| 1 | 2 | 3 |
|---|---|---|
| | | |
| | | |
| | | |

| 1 | 2 | 3 |
|---|---|---|
| | | |
| | | |
| | | |

| 1 | 2 | 3 |
|---|---|---|
| | | |
| | | |
| | | |

| 1 | 2 | 3 |
|---|---|---|
| | | |
| | | |
| | | |

| 1 | 2 | 3 |
|---|---|---|
| | | |
| | | |
| | | |

| 1 | 2 | 3 |
|---|---|---|
| | | |
| | | |
| | | |

| 1 | 2 | 3 |
|---|---|---|
| | | |
| | | |
| | | |